BEKNOPTE OPBOUWHANDLEIDING CUSTERS ROLSTEIGER HANDY 1300

- **EVEN platformhoogte**
- **1.30 mtr. BREED**
- **Mobile guard voorloopleuning**
- **2,4,6,8,10,12 mtr. platformhoogte**

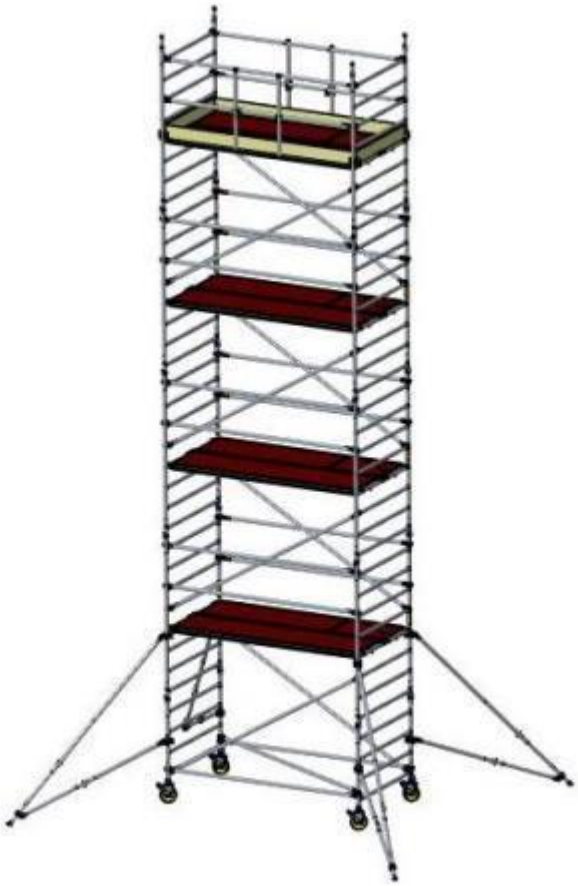

maximale belasting:	200 kg/m^2
maximale platformhoogte:	12 meter binnen 8 meter buiten

1 OPBOUW VAN DE BREDE ROLSTEIGER (2,4,6,8,10,12 mtr.)

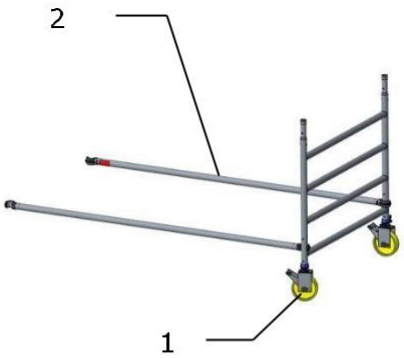

1: steek beide wielen in het 4-trapsraam; zorg ervoor dat de wielen goed geborgd zijn
2: plaats de horizontalen op de staanders van het raam

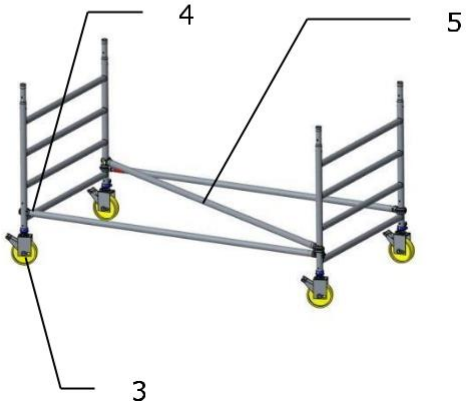

3: steek beide wielen in het 4-trapsraam; zorg ervoor dat de wielen goed geborgd zijn
4: plaats de horizontalen op de staanders van het raam
5: plaats de horizontaal/diagonaal

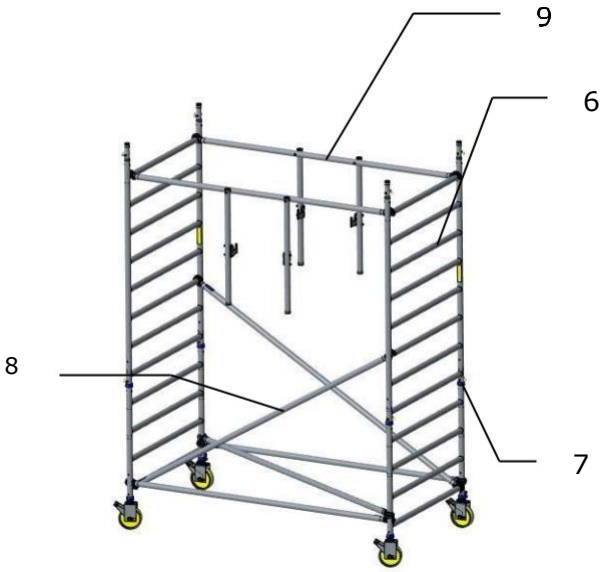

6: plaats de beide 8-trapsramen
7: plaats borgpennen tussen de ramen onderling
8: plaats de beide diagonalen
9: plaats de beide Mobile Guards

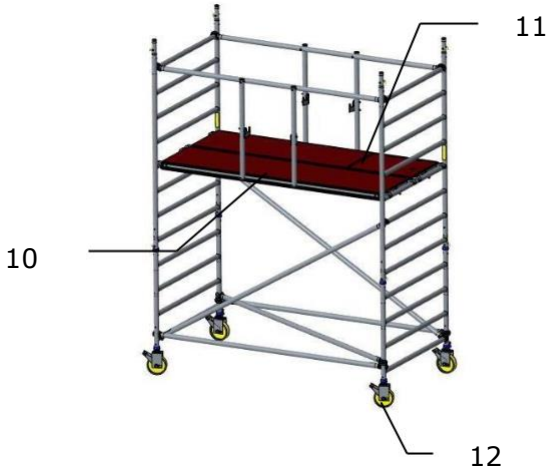

10: plaats het platform (op de 5e sport van boven); schuif beide uitwaaibeveiligingen onder de sport
11: plaats het platform met luik(deze wordt standaard niet meegeleverd); schuif beide uitwaaibeveiligingen onder de sport
12: zet de remmen vast en stel de steiger waterpas door de spindelmoer van de wielen te verdraaien

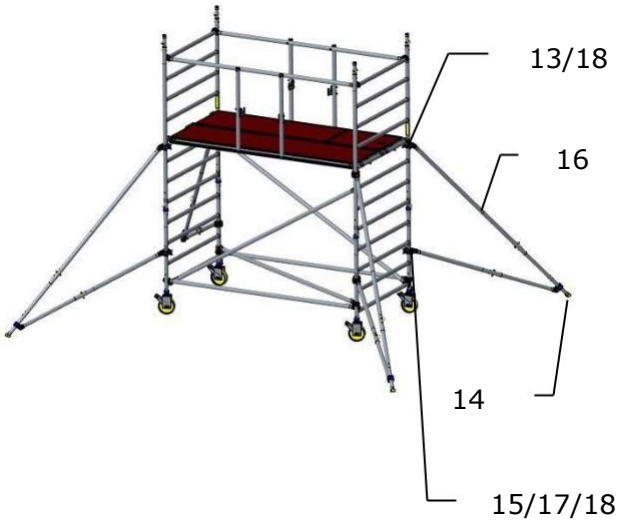

plaats nu reeds de vier (grote of kleine) uitzetpoten:

13: plaats de bovenste koppeling onder de 6e of 7e sport bij kleine poot, 9e of 10e sport bij grote poot
14: zet de voet aan de grond met inachtneming van de voorgeschreven basisvorm (zie 4.4)
15: zorg ervoor dat de onderste koppeling tussen twee sporten valt
16: verdraai de poot zodat de voorgeschreven basisvorm (zie 4.4) wordt aangehouden
17: zet de onderste koppeling handvast op de staander en schuif de koppeling naar boven over de staander tot de poot iets onder spanning staat
18: draai de beide koppelingen stevig aan

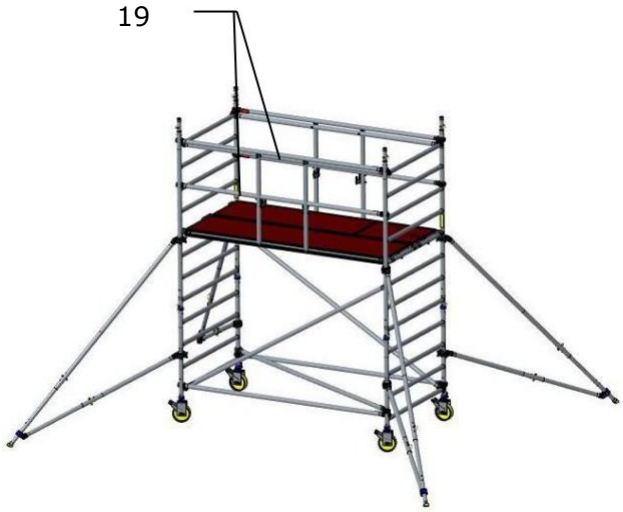

19: klim naar het 2m. niveau; plaats vervolgens de 4 leuningen *(op de staanders)*; nb. schuif hierbij de Mobile Guard iets naar binnen

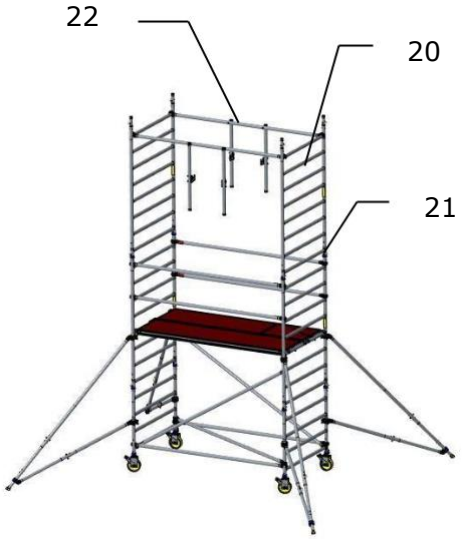

20: plaats de beide 8-trapsramen
21: plaats borgpennen tussen de ramen onderling
22: verplaats de beide Mobile Guards naar een hoger niveau

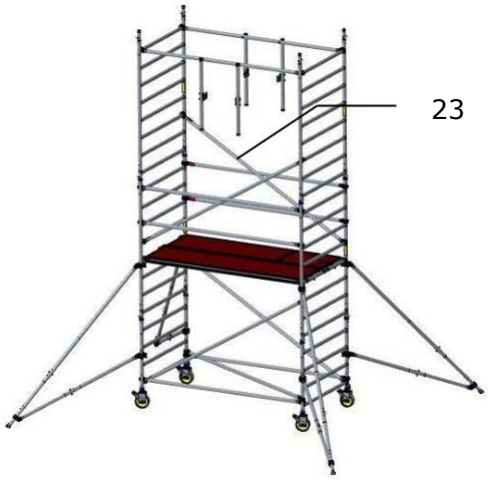

23: plaats de beide diagonalen

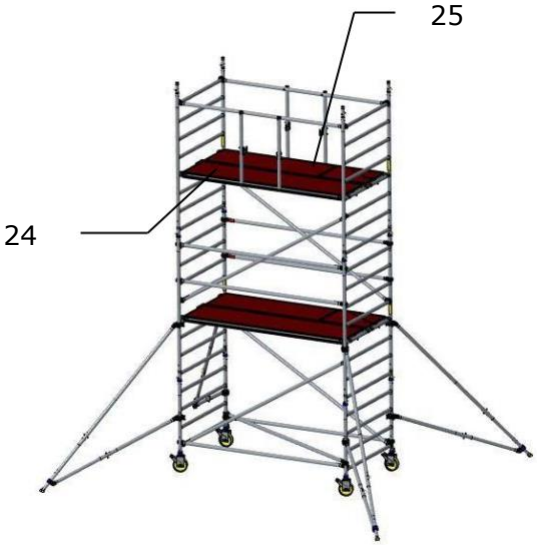

24: plaats het platform (op de 5e sport van boven); schuif beide uitwaaibeveiligingen onder de sport
25: plaats het platform met luik; schuif beide uitwaaibeveiligingen onder de sport

26: klim naar het volgende niveau; plaats vervolgens de 4 leuningen *(op de staanders)*; nb. schuif hierbij de Mobile Guard iets naar binnen

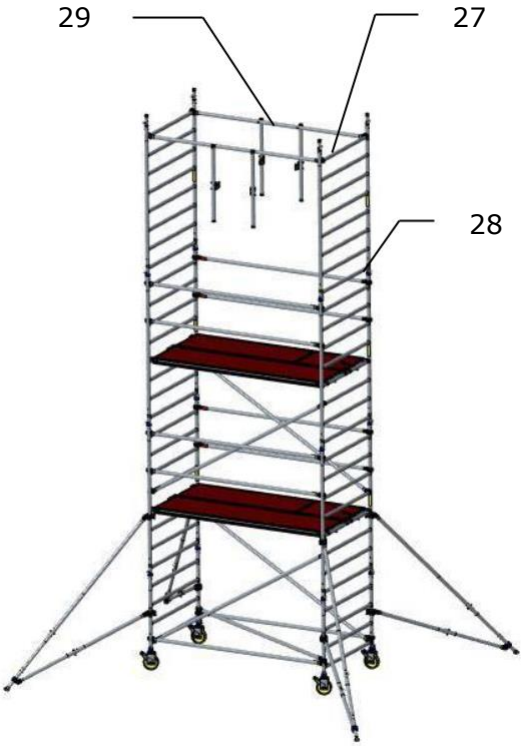

27: plaats de beide 8-trapsramen
28: plaats borgpennen tussen de ramen onderling
29: verplaats de beide voorloop-leuningen naar een hoger niveau

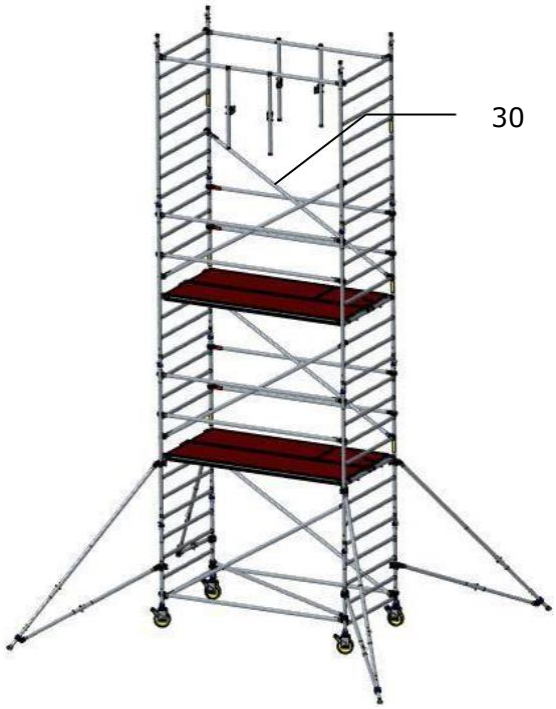

30: plaats de beide diagonalen

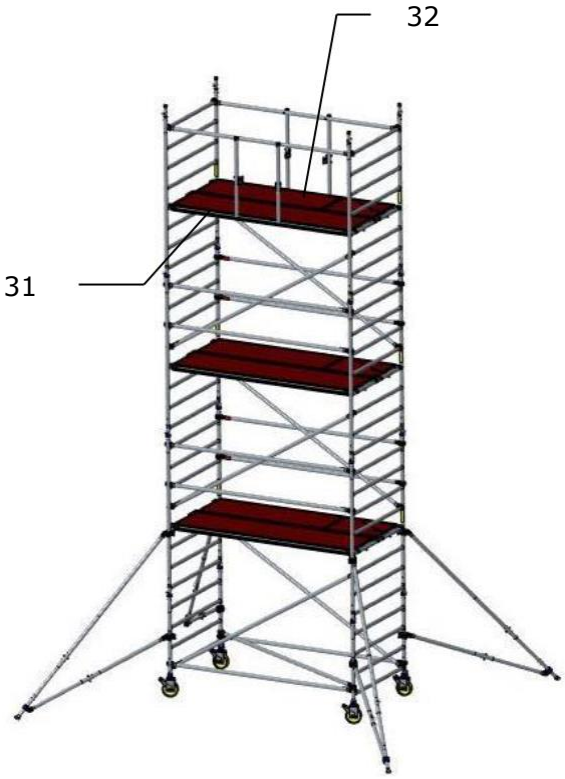

31: plaats het platform (op de 5e sport van boven); schuif beide uitwaaibeveiligingen onder de sport

32: plaats het platform met luik; schuif beide uitwaaibeveiligingen onder de sport

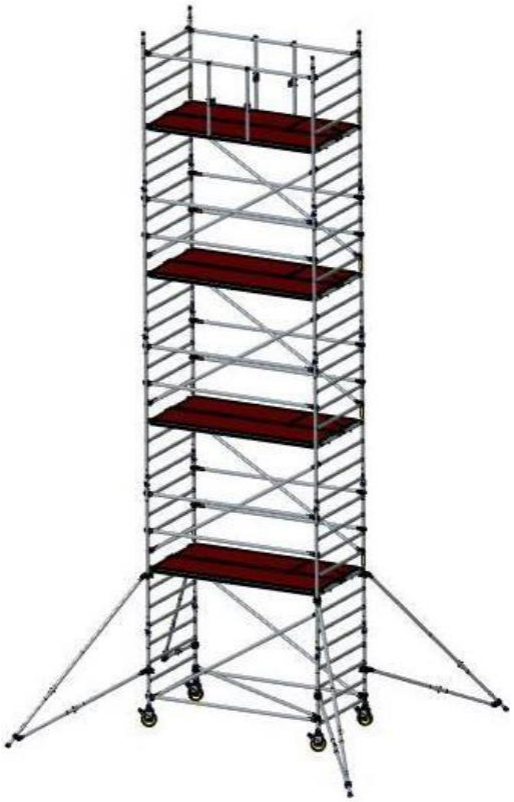

33: herhaal de stappen 26 tm. 32 tot het gewenste niveau is bereikt

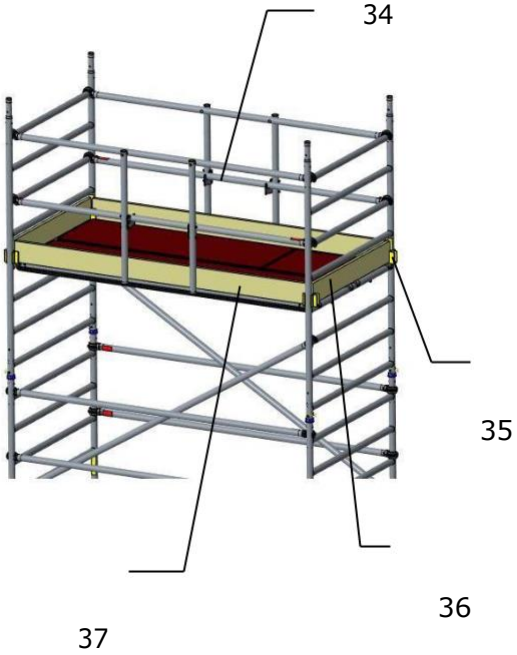

34: klim naar het bovenste niveau; breng vervolgens de 2 knieregels aan (op de sporten), ingehaakt op de verticale armen van de Mobile Guard; de Mobile Guard is hiermee omgebouwd tot een definitieve leuning
*Kantplanken worden op aanvraag meegeleverd
35: *plaats de vier kantplankhouders
36: *plaats de beide kopse kantplanken
37: *plaats de beide langs kantplanken

Bovenstaand wordt de opbouw van de vrijstaande rolsteiger getoond; indien de rolsteiger tegen de gevel is geplaatst (afstand tussen gevel en platform niet groter dan 15 cm) mag de randbeveiliging (heupleuning, knieregel en kantplank) aan de gevelzijde worden weggelaten.