BEKNOPTE OPBOUWHANDLEIDING CUSTERS ROLSTEIGER HANDY 1300

- **ONEVEN platformhoogte**
- **1.30 mtr. BREED**
- **Mobile guard voorloopleuning**
- **3,5,7,9,11, mtr. platformhoogte**

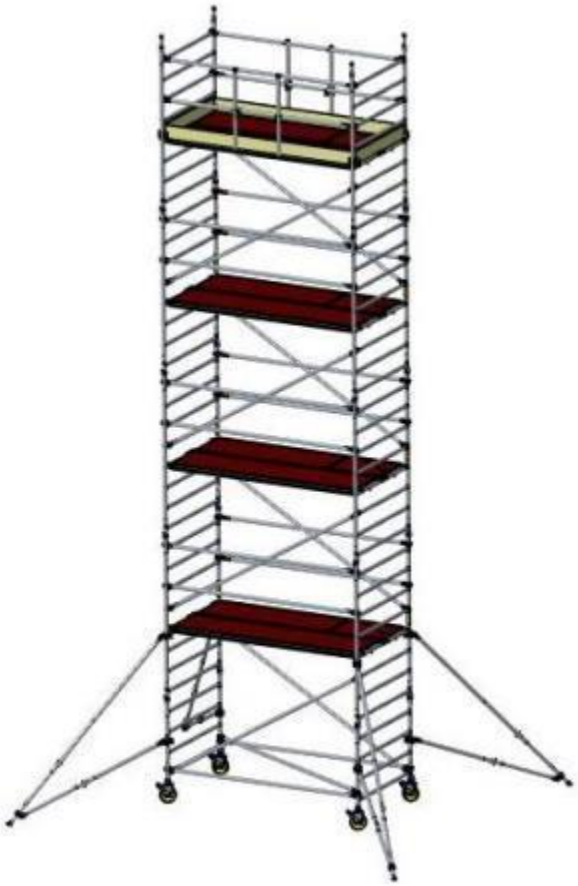

maximale belasting:	200 kg/m^2
maximale platformhoogte:	12 meter binnen 8 meter buiten

1 OPBOUW VAN DE BREDE ROLSTEIGER (3,5,7,9,11 mtr.)

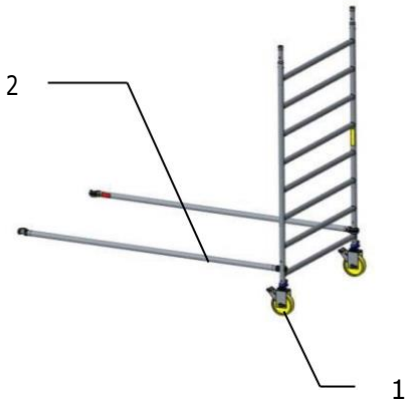

1: steek beide wielen in het 8-trapsraam; zorg ervoor dat de wielen goed geborgd zijn
2: plaats de horizontalen op de staanders van het raam

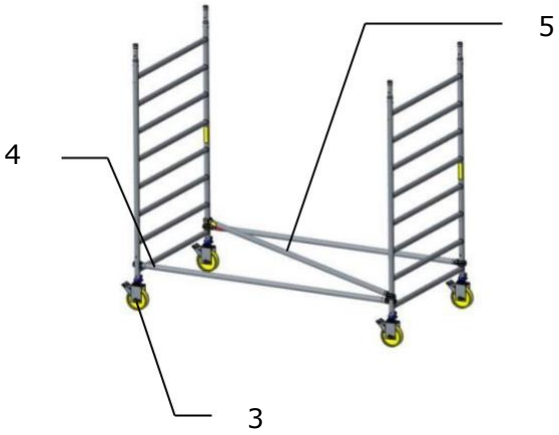

3: steek beide wielen in het 8-trapsraam; zorg ervoor dat de wielen goed geborgd zijn
4: plaats de horizontalen op de staanders van het raam
5: plaats de horizontaal/diagonaal

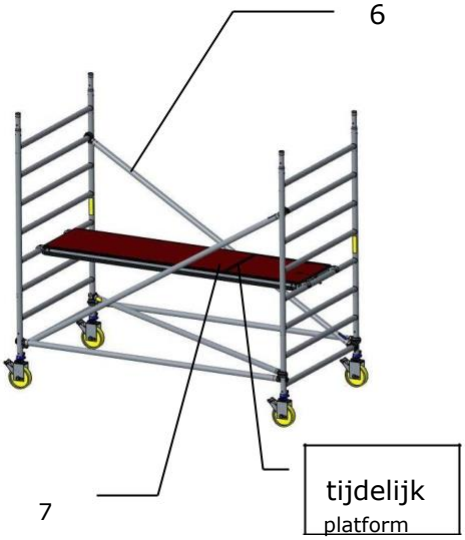

6: plaats de beide diagonalen
7: plaats het (tijdelijk) platform (op de 5e sport van boven); schuif beide uitwaaibeveiligingen onder de sport

LET OP: tijdelijk platform wordt niet standaard meegeleverd, deze kan er wel bijgeleverd worden.

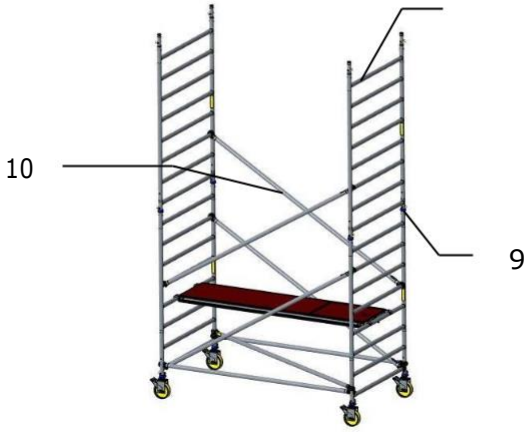

8: plaats de beide 8-trapsramen
9: plaats borgpennen tussen de ramen onderling
10: plaats de beide diagonalen

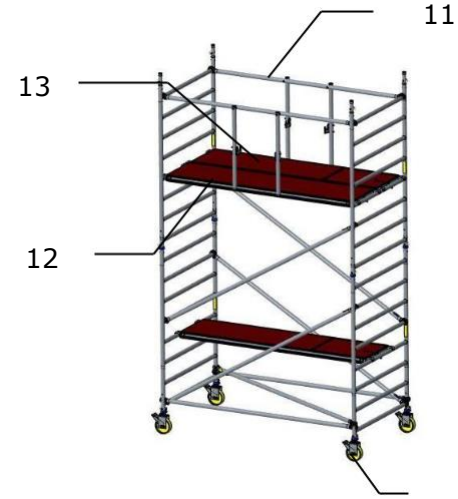

11: plaats de beide Mobile Guards
12: plaats het platform(op de 5e sport van boven); schuif beide uitwaaibeveiligingen onder de sport
13: plaats het platform met luik; schuif beide uitwaaibeveiligingen onder de sport
14: zet de remmen vast en stel de steiger waterpas door de spindelmoer van de wielen te verdraaien

plaats nu reeds de twee (grote of kleine) uitzetpoten:

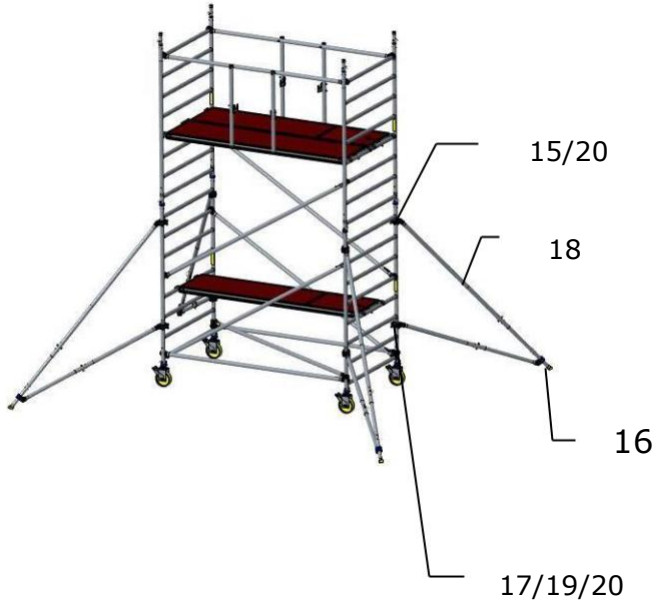

15: plaats de bovenste koppeling onder de 6e of 7e sport bij kleine poot, 9e of 10e sport bij grote poot
16: zet de voet aan de grond met inachtneming van de voorgeschreven basisvorm (zie 4.4)
17: zorg ervoor dat de onderste koppeling tussen twee sporten valt
18: verdraai de poot zodat de voorgeschreven basisvorm (zie 4.4) wordt aangehouden
19: zet de onderste koppeling handvast op de staander en schuif de koppeling naar boven over de staander tot de poot iets onder spanning staat
20: draai de beide koppelingen stevig aan

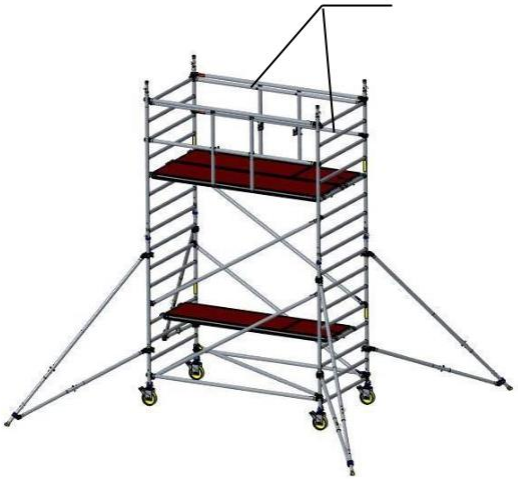

21: klim naar het 3m. niveau; plaats vervolgens de 4 leuningen *(op de staanders)*; nb. schuif hierbij de Mobile Guard iets naar binnen

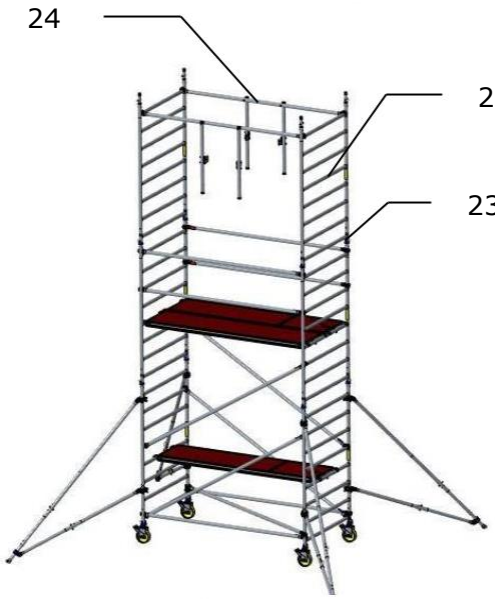

22: plaats de beide 8-trapsramen
23: plaats borgpennen tussen de ramen onderling
24: verplaats de beide Mobile Guards naar een hoger niveau

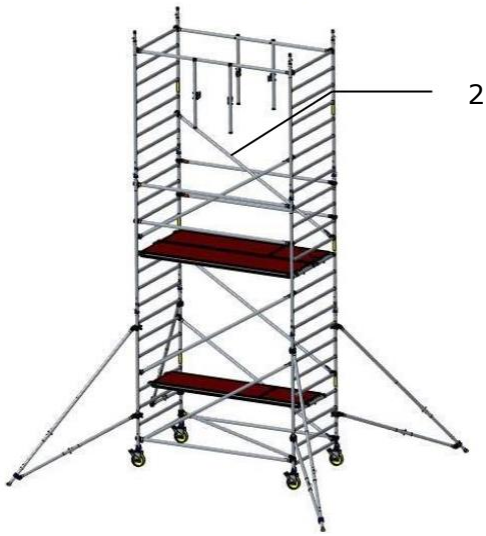

25: plaats de beide diagonalen

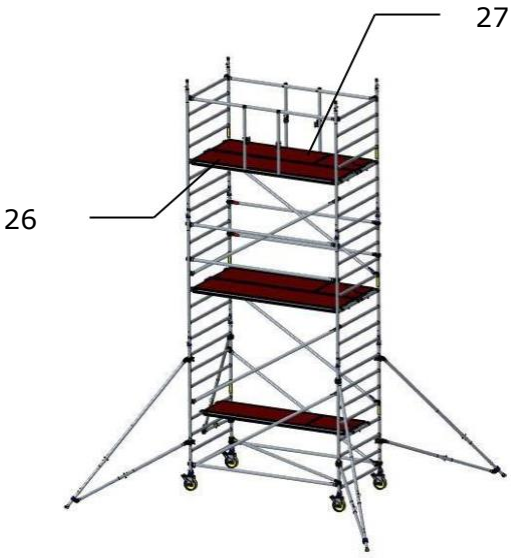

26: plaats het platform(op de 5e sport van boven); schuif beide uitwaaibeveiligingen onder de sport
27: plaats het platform met luik; schuif beide uitwaaibeveiligingen onder de sport

28: klim naar het volgende niveau; plaats vervolgens de 4 leuningen *(op de staanders)*; nb. schuif hierbij de Mobile Guard iets naar binnen

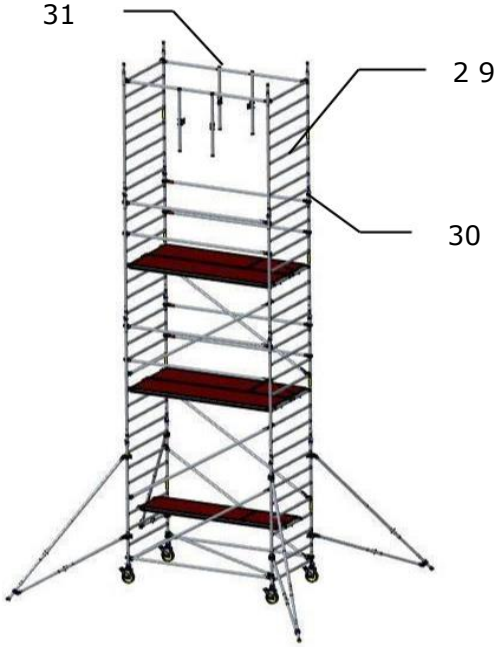

29: plaats de beide 8-trapsramen
30: plaats borgpennen tussen de ramen onderling
31: verplaats de beide voorloop-leuningen naar een hoger niveau

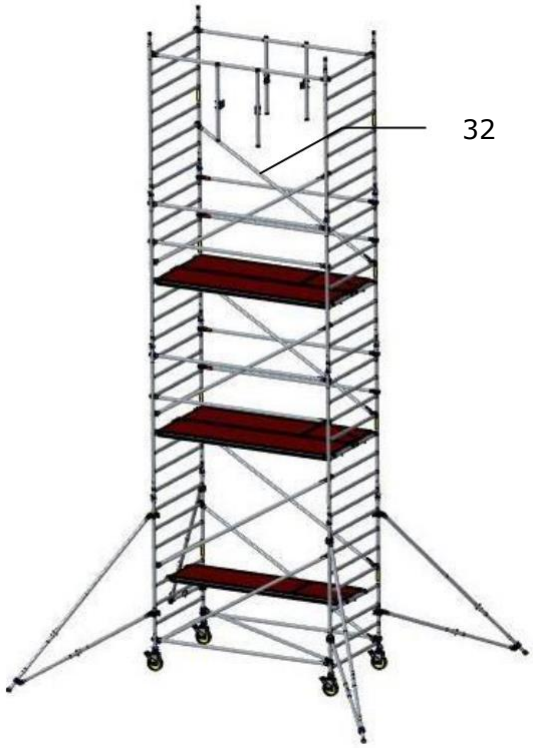

32: plaats de beide diagonalen

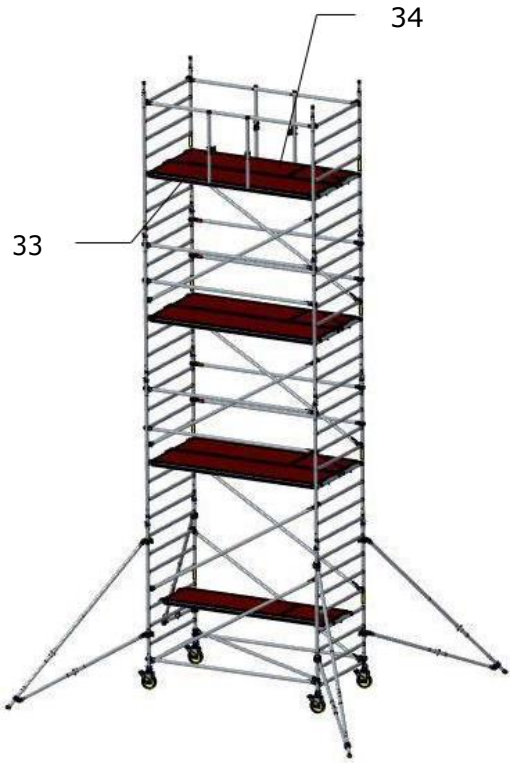

33: plaats het platform (op de 5e sport van boven); schuif beide uitwaaibeveiligingen onder de sport
34: plaats het platform met luik; schuif beide uitwaaibeveiligingen onder de sport

35: herhaal de stappen 28 tm. 34 tot het gewenste niveau is bereikt

verwijder het tijdelijke platform onderin en gebruik dit op het hoogste niveau

36: klim naar het bovenste niveau; breng vervolgens de 2 knieregels aan (op de sporten), ingehaakt op de verticale armen van de Mobile Guard; de Mobile Guard is hiermee omgebouwd tot een definitieve leuning
*Kantplanken worden op aanvraag meegeleverd
37: *plaats de vier kantplankhouders
38: *plaats de beide kopse kantplanken
39: *plaats de beide langs kantplanken

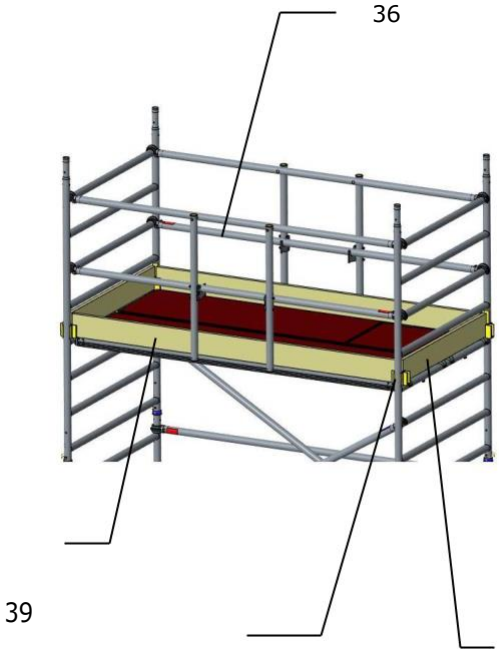

Bovenstaand wordt de opbouw van de vrijstaande rolsteiger getoond; indien de rolsteiger tegen de gevel is geplaatst (afstand tussen gevel en platform niet groter dan 15 cm) mag de randbeveiliging (heupleuning, knieregel en kantplank) aan de gevelzijde worden weggelaten.